«ԷԴԱՐ ՓՐՈՋԵՔԹ» ՍՊԸ

«ЭДАР ПРОДЖЕКТ» ООО

ՕԲՅԵԿՏ՝ Մասիս համայնքի Նորաբաց բնակավայրում ջրահեռացման համակարգի և կոյուղագծի հիմնանորոգման աշխատանքներ

ԱՇԽԱՏԱՆՔԱՅԻՆ ՆԱԽԱԳԻԾ

ՊԱՏՎԻՐԱՏՈՒ՝ ՄԱՍԻՍԻ ՀԱՄԱՅՆՔԱՊԵՏԱՐԱՆ

ՍՊԸ ՏՆՕՐԵՆ՝ Գ. ՄԵՍՐՈՊՅԱՆ

Մասիս համայնքի Նորաբաց բնակավայրում ջրահեռացման համակարգի և կոյուղագծի հիմնանորոգման աշխատանքներ

ԳԾԱԳՐԵՐԻ ՑԱՆԿ		
Հ/Հ	ԹԵՐԹԻ ԱՆՎԱՆՈՒՄԸ	ԾԱՆՈԹՈՒԹ.
1	Ընդհանուր տվյալներ	
2	Իրավիճակային հատակագիծ	
3	Գլխավոր հատակագիծ	
4	Գլխավոր հատակագիծ	
5	Ընդհանուր տվյալներ	
6	Առկա վիճակի նկարներ	
7	Հատակագիծ	
8	Կոյուղագծի երկայնական կտրվածք Դ1-Դ3	
9	Կոյուղագծի երկայնական կտրվածք Դ4-Դ3	
10	Կոյուղագծի երկայնական կտրվածք Դ3-Դ6	
11	Կոյուղագծի երկայնական կտրվածք Դ7-Դ6	
12	Աշխատանքների և նյութերի մասնագիր	
13	Աշխատանքների և նյութերի մասնագիր	
14	Շինարարության կազմակերպում	
15	Ընդհանուր տվյալներ	
16	Հատակագիծ	
17	Հատակագիծ	
18	Երկայնական կտրվածք Դ1-Դ7	
19	Երկայնական կտրվածք Դ7-Դ12	
20	Երկայնական կտրվածք Դ12-Դ16	
21	Աշխատանքների և նյութերի մասնագիր	
22	Շինարարության կազմակերպում	

ՊԱՀԱՆՋՎՈՂ ԱՇԽԱՏԱՆՔԱՅԻՆ ՌԵՍՈՒՐՍՆԵՐԻ ՑԱՆԿ				
Հ/Հ	ԱՆՎԱՆՈՒՄԸ	ՔԱՆԱԿ	ՈՐԱԿԱՎՈՐՈՒՄ	ԱՇԽ. ՓՈՐՁ / ՏԱՐԻ/
1	Ինժեներ շինարար	1	ՀԱՄԱՊԱՏԱՍԽԱՆ	3
2	Աշխղեկ	1	ՀԱՄԱՊԱՏԱՍԽԱՆ	3
3	Ինժեներ հիդրոտեխնիկ	1	ՀԱՄԱՊԱՏԱՍԽԱՆ	3
4	Բանվոր	5		

ՊԱՀԱՆՋՎՈՂ ԼԻՑԵՆԶԻԱՆԵՐԻ ՑԱՆԿ		
Հ/Հ	ԱՆՎԱՆՈՒՄԸ	ԾԱՆՈԹՈՒԹ.
1	Բնակելի, Հասարակական և Արտադրական	1 կամ 2 դաս
2	Ջրամատակարարում և ջրահեռացում (ջրամատակարարման և ջրահեռացման ներքին և արտաքին ցանցեր, հիդրոմելորացիա)	1 կամ 2 դաս

ՊԱՀԱՆՋՎՈՂ ՄԵՔԵՆԱ-ՄԵԽԱՆԻԶՄՆԵՐԻ ՑԱՆԿ			
Հ/Հ	ԱՆՎԱՆՈՒՄԸ	ՄԱԿՆԻՇ	ՔԱՆԱԿ
1	Ավտոինքնաթափ	Ցանկացած	1

Բոլոր լուծումները համաձայնեցված են Մասիսի համայնքապետարանի համապատասխան բաժնի մասնագետների հետ:

Կապալի օբեկտի երաշխիքային ժամկետ է սահմանվում 3տարի:

ԾԱՆՈԹՈՒԹՅՈՒՆ

Աշխատանքային ծավալները ենթակա են ստուգման աշխատանքները սկսելուց առաջ:

E A L L C	Մասիս համայնքի Նորաբաց բնակավայրում ջրահեռացման համակարգի և կոյուղագծի հիմնանորոգման աշխատանքներ			ՊԱՅՄԱՆԱԳԻՐ ԱՄՄՅ-ԳՅԾՁԲ-26/57-2		
			ԸՆԴՅԱՆՈՒՐ ՏՎՅԱԼՆԵՐ	ՓՈՒԼ	ԹԵՐԹ	ԹԵՐԹԵՐ
ՏՆՕՐԵՆ	Գ. ՄԵՍՐՈՊՅԱՆ			ԱՆ	1	
ԳԾԵՑ	Գ. ՀՈՎՀԱՆՆԻՍՅԱՆ		Ընդհանուր տվյալներ	«ԷԴԱՐ ՓՐՈՋԵՔԹ» ՍՊԸ		
ԳԾԵՑ	Գ. ՄԵՍՐՈՊՅԱՆ					

ԻՐԱՎԻՃԱԿԱՅԻՆ ՀԱՏԱԿԱԳԻԾ

Մ1:2500

E A L L C	Մասիս համայնքի Նորաբաց բնակավայրում ջրահեռացման համակարգի և կոյուղագծի հիմնանորոգման աշխատանքներ			ՊԱՅՄԱՆԱԳԻՐ ԱՄՄՀ-ԳՀԾՁԲ-26/57-2
			ԸՆԴՀԱՆՈՒՐ ՏՎՅԱԼՆԵՐ	ՓՈՒԼ: ԱՆ; ԹԵՐԹ: 2; ԹԵՐԹԵՐ:
ՏՆՕՐԵՆ	Գ. ՄԵՍՐՈՊՅԱՆ			
ԳԾԵՑ	Գ. ՀՈՎՀԱՆՆԻՍՅԱՆ		Իրավիճակային հատակագիծ	«ԷԴԱՐ ՓՐՈՋԵՔԹ» ՍՊԸ
ԳԾԵՑ	Գ. ՄԵՍՐՈՊՅԱՆ			

ԳԼԽԱՎՈՐ ՀԱՏԱԿԱԳԻԾ

Մ1:500

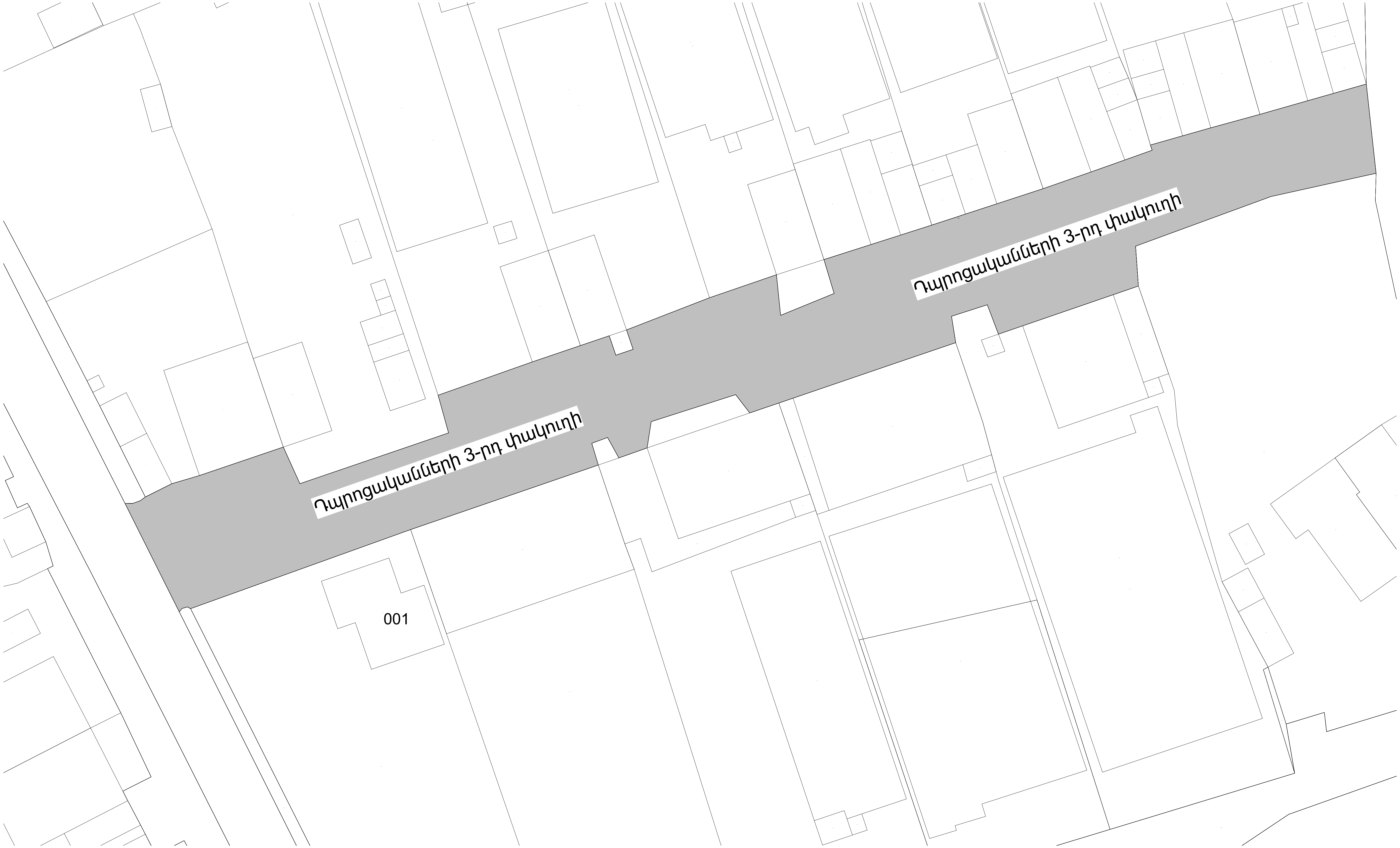

E A L L C	Մասիս համայնքի Նորաբաց բնակավայրում ջրահեռացման համակարգի և կոյուղագծի հիմնանորոգման աշխատանքներ			ՊԱՅՄԱՆԱԳԻՐ ԱՄՄՀ-ԳՀԾՁԲ-26/57-2		
			ԸՆԴՀԱՆՈՒՐ ՏՎՅԱԼՆԵՐ	ՓՈՒԼ	ԹԵՐԹ	ԹԵՐԹԵՐ
ՏՆՕՐԵՆ	Գ. ՄԵՍՐՈՊՅԱՆ			ԱՆ	3	
ԳԾԵՑ	Գ. ՀՈՎՀԱՆՆԻՍՅԱՆ		Գլխավոր հատակագիծ	«ԷԴԱՐ ՓՐՈՋԵՔԹ» ՍՊԸ		
ԳԾԵՑ	Գ. ՄԵՍՐՈՊՅԱՆ					

ԳԼԽԱՎՈՐ ՀԱՏԱԿԱԳԻԾ

Մ1:500

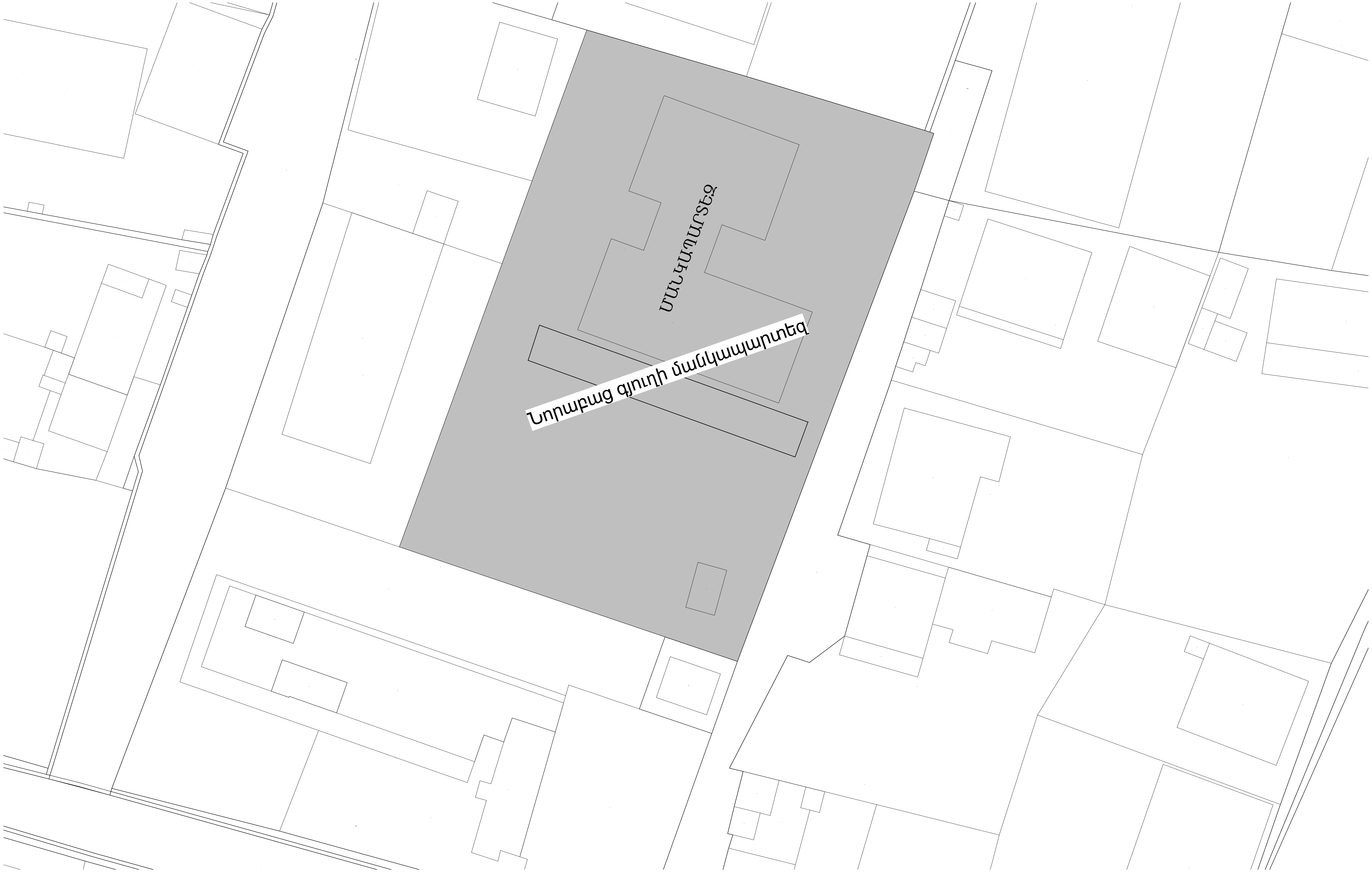

Մասիս համայնքի Նորաբաց բնակավայրում ջրահեռացման համակարգի և կոյուղագծի հիմնանորոգման աշխատանքներ				ՊԱՅՄԱՆԱԳԻՐ ԱՄՄՀ-ԳՀԾՁԲ-26/57-2		
			ԸՆԴՀԱՆՈՒՐ ՏՎՅԱԼՆԵՐ	ՓՈՒԼ	ԹԵՐԹ	ԹԵՐԹԵՐ
ՏՆՕՐԵՆ	Գ. ՄԵՍՐՈՊՅԱՆ			ԱՆ	4	
ԳԾԵՑ	Գ. ՀՈՎՀԱՆՆԻՍՅԱՆ		Գլխավոր հատակագիծ	«ԷԴԱՐ ՓՐՈՋԵՔԹ» ՍՊԸ		
ԳԾԵՑ	Գ. ՄԵՍՐՈՊՅԱՆ					

Մասիս համայնքի Նորաբաց բնակավայրում ջրահեռացման համակարգի և կոյուղագծի հիմնանորոգման աշխատանքներ

ԳԾԱԳՐԵՐԻ ՑԱՆԿ		
Հ/Հ	ԹԵՐԹԻ ԱՆՎԱՆՈՒՄԸ	ԾԱՆՈԹՈՒԹ.
5	Ընդհանուր տվյալներ	
6	Առկա վիճակի նկարներ	
7	Հատակագիծ	
8	Կոյուղագծի երկայնական կտրվածք Դ1-Դ3	
9	Կոյուղագծի երկայնական կտրվածք Դ4-Դ3	
10	Կոյուղագծի երկայնական կտրվածք Դ3-Դ6	
11	Կոյուղագծի երկայնական կտրվածք Դ7-Դ6	
12	Աշխատանքների և նյութերի մասնագիր	
13	Աշխատանքների և նյութերի մասնագիր	
14	Շինարարության կազմակերպում	

ԾԱՆՈԹՈՒԹՅՈՒՆ

Աշխատանքային ծավալները ենթակա են ստուգման աշխատանքները սկսելուց առաջ:

Բոլոր լուծումները համաձայնեցված են Մասիսի համայնքապետարանի համապատասխան բաժնի մասնագետների հետ:

ԾԱՆՈԹՈՒԹՅՈՒՆ

1. Շինարարության անվտանգությունը ապահովում է կապալառու կազմակերպությունը:
2. Բոլոր պիտանի նյութերը տեսակավորվում են քանդման աշխատանքներին զուգահեռ և հանձնվում են պատվիրատուին համապատասխան ակտերի միջոցով:
3. Մինչև աշխատանքների սկսելը անհրաժեշտ է ստանալ տվյալ տարածքում առկա վերգետնյա և ստորգետնյա կոմունիկացիաների /հաղորդալարեր, գազի խողովակներ և այլն/ մասին /կամ դրանց բացակայության մասին/ գրավոր տեղեկություններ, դրանց վնասումից խուսափելու համար:

ԲԱՑԱՏՐԱԳԻՐ

Մասիս համայնքի Նորաբաց բնակավայրում ջրահեռացման համակարգի և կոյուղագծի հիմնանորոգման աշխատանքներ-ի նախագիծը կատարված է ՄԱՍԻՍԻ ՀԱՄԱՅՆՔԱՊԵՏԱՐԱՆի պատվերով:

Որպես ելակետային տվյալներ ծառայել են`
1. ՄԱՍԻՍԻ ՀԱՄԱՅՆՔԱՊԵՏԱՐԱՆ-ի կողմից տրված առաջադրանքը և ՆԱՄՄՀ-ԳՀԾՁԲ-26/57-2 պայմանագիրը:

Նորաբացի մանկապարտեզի արտաքին կոյուղու համակարգը գտնվում է մասնակի խցանված և վթարային վիճակում: Առկա դիտահորերը գտնվում են քայքայված և խցանված վիճակում: Պատվիրատուի հետ համատեղ փաստացի ուսումնասիրությունների արդյունքում պարզ դարձավ, որ կոյուղագծերը և դիտահորերը ենթակա են փոխարինման: Նախատեսվեց ամբողջովին քանդել առկա դիտահորերը և կոյուղագծերը և նույն հետագծով կառուցել նոր կոյուղու ցանց: Նոր կառուցվող կոյոուղու ցանցը նախատեսված է Φ150մմ SN4 ծալքավոր խողովակներով: Ներկայումս կոյուղու ցանցը միանում է մանկապարտեզի տարածքից դուրս հարակից կոյուղու ցանցին, որին միացված են նաև այլ կոյուղագծեր: Նախատեսվում է փոխարինել նաև մանկապարտեզի տարածքից դուրս գտնվող կոյուղագծի 56,0մ երկարությամբ հատվածամասը Φ200մմ SN8 ծալքավոր խողովակներով:

Նախատեսվում է կատարել հետևյալ աշխատանքները`
1. Նախապատրաստական աշխատանքներ
2. Խրամուղու քանդում
3. Կոյուղու խցանված դիտահորերի եվ խողովակների քանդում
4. Նոր խողովակների և դիտահորերի տեղադրում
5. Խրամուղու ետլիցք, տեղամասի հարթեցում
6. Շին աղբի և ավելորդ բնահողի բարձում և տեղափոխում

Աշխատանքների ամբողջական ցանկը տես ծավալաթերթ նախահաշվում:

Կապալի օբեկտի երաշխիքային ժամկետ է սահմանվում 3տարի:

E A L L C	Մասիս համայնքի Նորաբաց բնակավայրում ջրահեռացման համակարգի և կոյուղագծի հիմնանորոգման աշխատանքներ			ՊԱՅՄԱՆԱԳԻՐ ԱՄՄՅ-ԳՅԾՁԲ-26/57-2	
			Նորաբաց գյուղի մանկապարտեզ	ՓՈՒԼ	ԹԵՐԹ / ԹԵՐԹԵՐ
ՏՆՕՐԵՆ	Գ. ՄԵՍՐՈՊՅԱՆ			ԱՆ	5
ԳԾԵՑ	Գ. ՀՈՎՀԱՆՆԻՍՅԱՆ		Ընդհանուր տվյալներ	«ԷԴԱՐ ՓՐՈՋԵՔԹ» ՍՊԸ	
ԳԾԵՑ	Գ. ՄԵՍՐՈՊՅԱՆ				

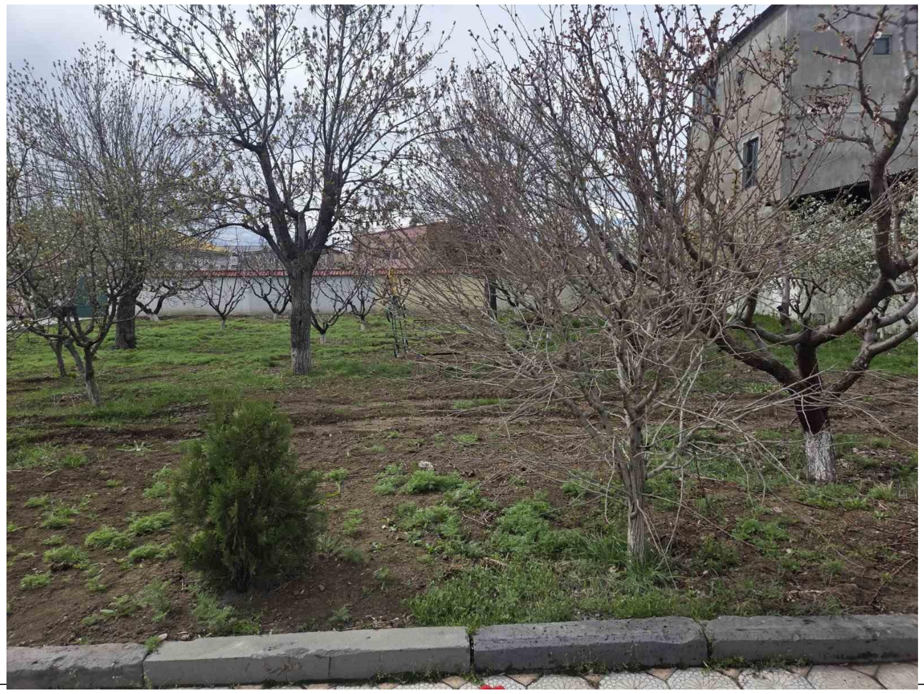

	Մասիս համայնքի Նորաբաց բնակավայրում ջրահեռացման համակարգի և կոյուղագծի հիմնանորոգման աշխատանքներ			ՊԱՅՄԱՆԱԳԻՐ ԱՄՄՀ-ԳՀԾՁԲ-26/57-2
			Նորաբաց գյուղի մանկապարտեզ	ՓՈՒԼ / ԹԵՐԹ / ԹԵՐԹԵՐ
ՏՆՕՐԵՆ	Գ. ՄԵՍՐՈՊՅԱՆ			ԱՆ / 6 /
ԳԾԵՑ	Գ. ՀՈՎՀԱՆՆԻՍՅԱՆ		Առկա վիճակի նկարներ	«ԷԴԱՐ ՓՐՈՋԵՔԹ» ՍՊԸ
ԳԾԵՑ	Գ. ՄԵՍՐՈՊՅԱՆ			

ՀԱՏԱԿԱԳԻԾ

Մ1:300

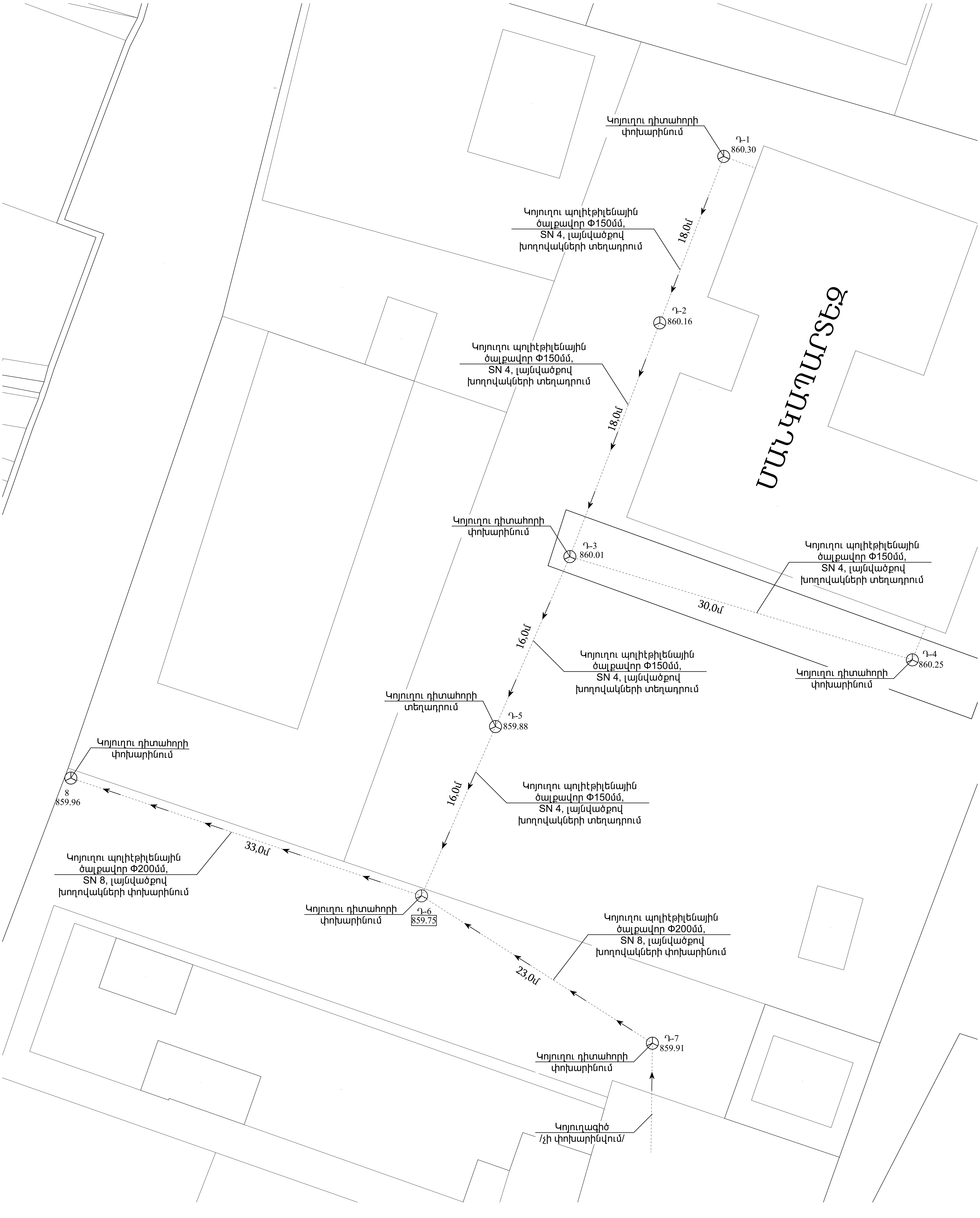

E A L L C	Մասիս համայնքի Նորաբաց բնակավայրում ջրահեռացման համակարգի և կոյուղագծի հիմնանորոգման աշխատանքներ			ՊԱՅՄԱՆԱԳԻՐ ԱՄՄՀ-ԳՀԾՁԲ-26/57-2
			Նորաբաց գյուղի մանկապարտեզ	ՓՈՒԼ / ԹԵՐԹ / ԹԵՐԹԵՐ
ՏՆՕՐԵՆ	Գ. ՄԵՍՐՈՊՅԱՆ			ԱՆ / 7 /
ԳԾԵՑ	Գ. ՀՈՎՀԱՆՆԻՍՅԱՆ		Հատակագիծ	«ԷԴԱՐ ՓՐՈՋԵՔԹ» ՍՊԸ
ԳԾԵՑ	Գ. ՄԵՍՐՈՊՅԱՆ			

ԽՐԱՄՈՒՂՈՒ ԵՐԿԱՅՆԱԿԱՆ ԿՏՐՎԱԾՔ Դ1-Դ3

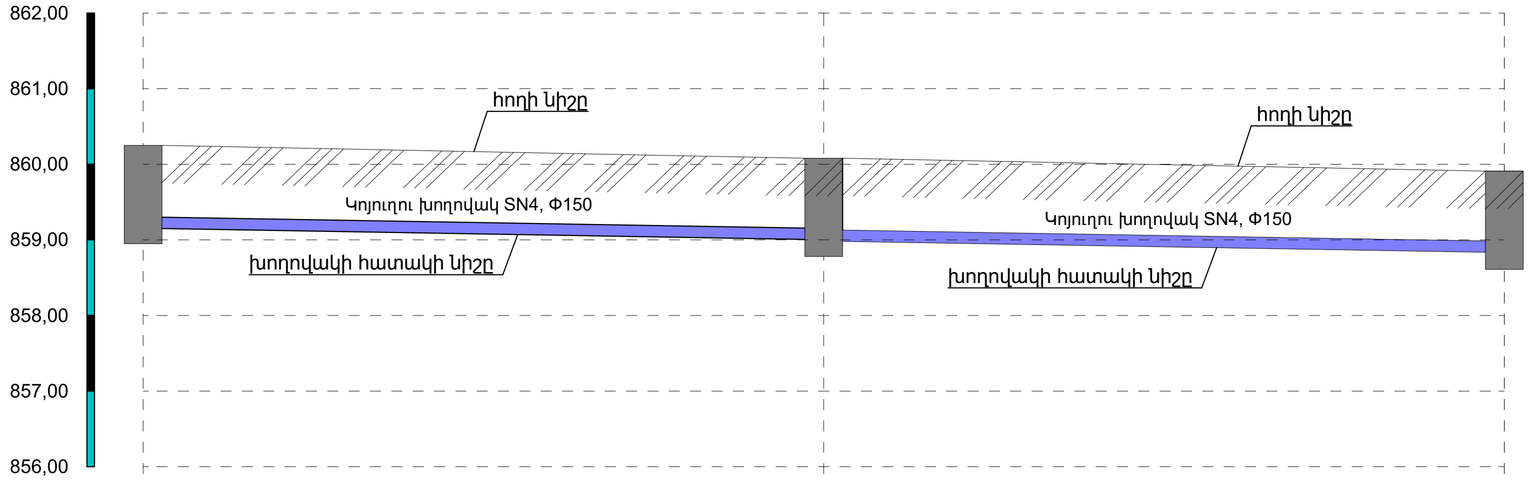

Մ Հոր. 1 : 500
Ուղղ. 1 : 100

	Դ-1		Դ-2		Դ-3
Խողովակի հատակի նիշը	859,20		859,06		858,91
Հողի նախագծային նիշը	860,30		860,16		860,01
Հողի բնական նիշը	860,30		860,16		856,01
Խողովակի տիպը և հիդրավլիկական պարամետրերը					
Թեքություն / Հեռավորություն (մ)		18,00 / 0.008		18,00 / 0.008	
Երկարություն , մ			36,00		
Նշահարման կետեր	Դ-1		Դ-2		Դ-3
Ուղեգծի հատակագիծ	Դ-1	Կոյուղու խողովակ SN4, Φ150	Դ-2	Կոյուղու խողովակ SN4, Φ150	Դ-3
Երկրաբանություն	Կոյուղու դիտահորի փոխարինում /Ծրագծի սկիզբ/				

ԴԻՏԱՀՈՐ Դ1-Դ5

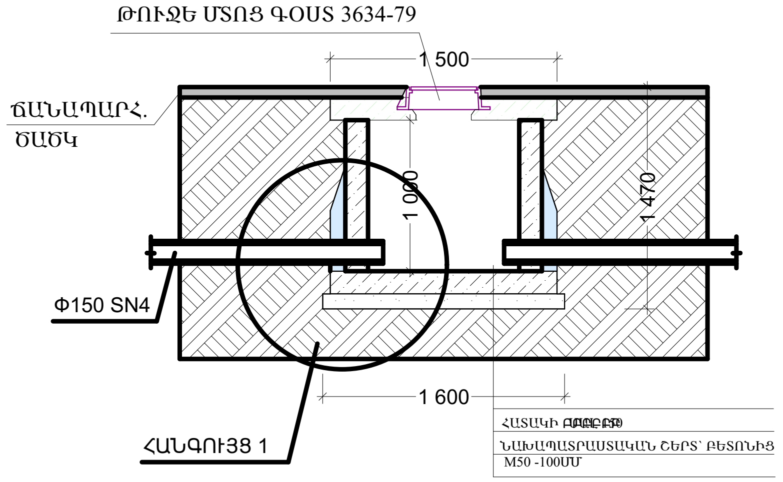

ԽՐԱՄՈՒՂՈՒ ԼԱՅՆԱԿԱՆ ԿՏՐՎԱԾՔ

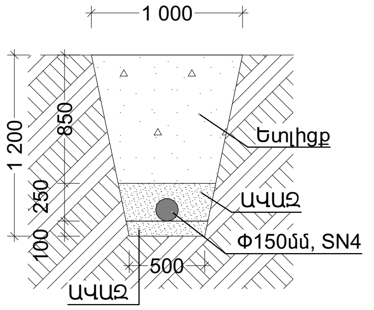

E A L L C	Մասիս համայնքի Նորաբաց բնակավայրում ջրահեռացման համակարգի և կոյուղագծի հիմնանորոգման աշխատանքներ			ՊԱՅՄԱՆԱԳԻՐ ԱՄՄՀ-ԳՀԾՁԲ-26/57-2
			Նորաբաց գյուղի մանկապարտեզ	ՓՈՒԼ / ԹԵՐԹ / ԹԵՐԹԵՐ
ՏՆՕՐԵՆ	Գ. ՄԵՍՐՈՊՅԱՆ			ԱՆ / 8 /
ԳԾԵՑ	Գ. ՀՈՎՀԱՆՆԻՍՅԱՆ		Կոյուղագծի երկայնական կտրվածք Դ1-Դ3	«ԷԴԱՐ ՓՐՈՋԵՔԹ» ՍՊԸ
ԳԾԵՑ	Գ. ՄԵՍՐՈՊՅԱՆ			

ԽՐԱՄՈՒՂՈՒ ԵՐԿԱՅՆԱԿԱՆ ԿՏՐՎԱԾՔ Դ4-Դ3

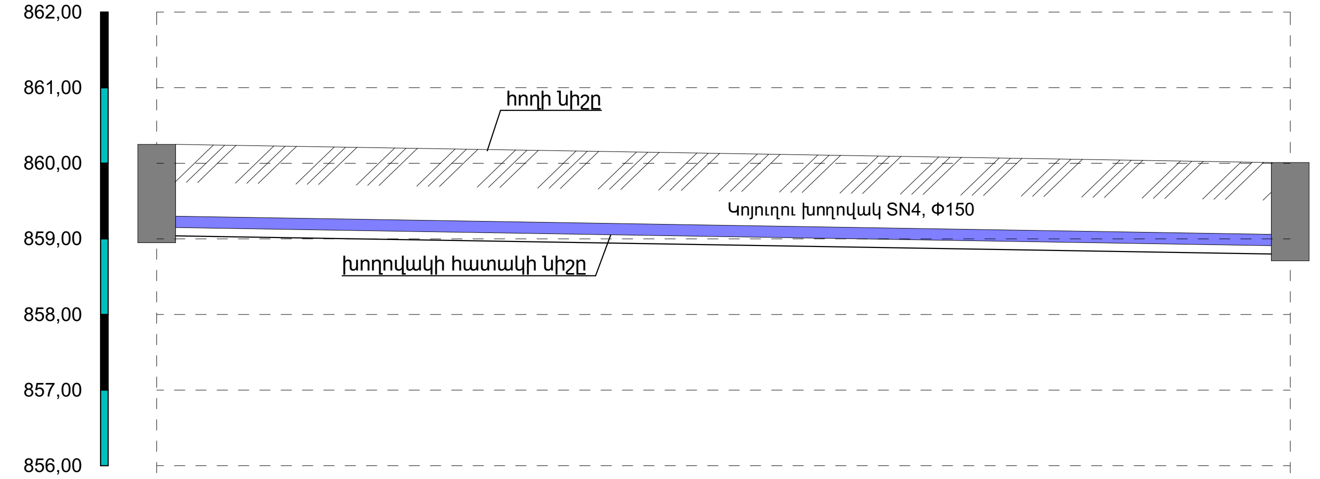

Մ Հոր. 1 : 500
Ուղղ. 1 : 100

Խողովակի հատակի նիշը	859,15	858,91
Հողի նախագծային նիշը	860,25	860,01
Հողի բնական նիշը	860,25	860,01
Խողովակի տիպը և հիդրավլիկական պարամետրերը		
Թեքություն / Հեռավորություն (մ)	30,00	0.008
Երկարություն , մ	30,00	
Նշահարման կետեր	Դ-4	Դ-3
Ուղեգծի հատակագիծ	Դ-4 Կոյուղու խողովակ SN4, Φ150	Դ-3
Երկրաբանություն		

ԴԻՏԱՀՈՐ Դ1-Դ5

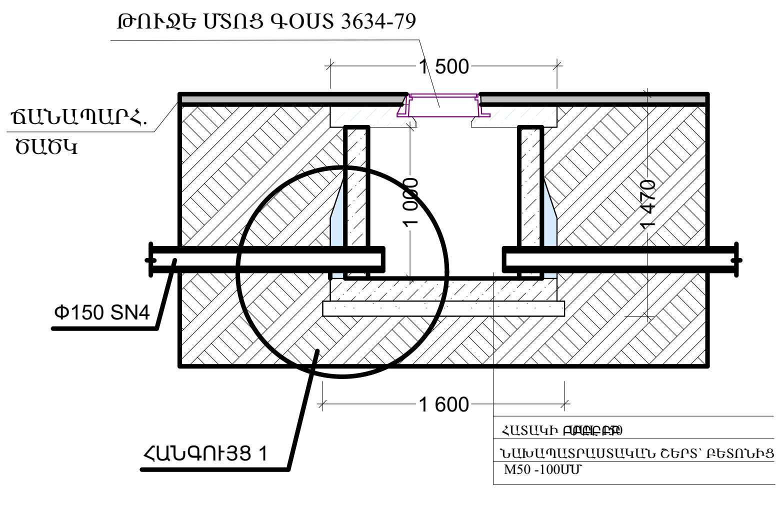

ԽՐԱՄՈՒՂՈՒ ԼԱՅՆԱԿԱՆ ԿՏՐՎԱԾՔ

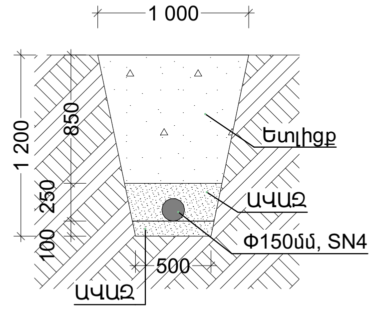

E A L L C	Մասիս համայնքի Նորաբաց բնակավայրում ջրահեռացման համակարգի և կոյուղագծի հիմնանորոգման աշխատանքներ		ՊԱՅՄԱՆԱԳԻՐ ԱՄՄՀ-ԳՀԾՁԲ-26/57-2
ՏՆՕՐԵՆ	Գ. ՄԵՍՐՈՊՅԱՆ	Նորաբաց գյուղի մանկապարտեզ	ՓՈՒԼ: ԱՆ / ԹԵՐԹ: 9 / ԹԵՐԹԵՐ:
ԳԾԵՑ	Գ. ՀՈՎՀԱՆՆԻՍՅԱՆ	Կոյուղագծի երկայնական կտրվածք Դ4-Դ3	«ԷԴԱՐ ՓՐՈՋԵՔԹ» ՍՊԸ
ԳԾԵՑ	Գ. ՄԵՍՐՈՊՅԱՆ		

ԽՐԱՄՈՒՂՈՒ ԵՐԿԱՅՆԱԿԱՆ ԿՏՐՎԱԾՔ Դ3-Դ6

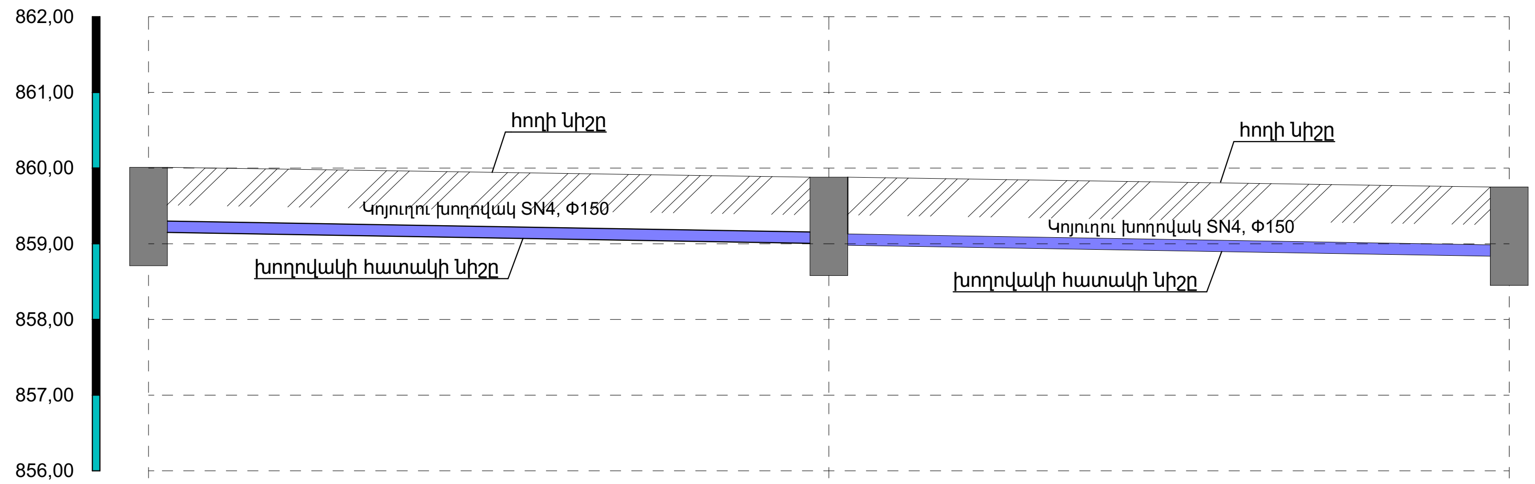

Մ Հոր. 1 : 500
Ուղղ. 1 : 100

Խողովակի հատակի նիշը	858,91	858,78	858,65
Հողի նախագծային նիշը	860,01	859,88	859,75
Հողի բնական նիշը	860,01	859,88	859,75
Խողովակի տիպը և հիդրավլիկական պարամետրերը			
Թեքություն / Հեռավորություն (մ)	16,00 0.008	16,00 0.008	
Երկարություն , մ	32,00		
Նշահարման կետեր	Դ-3	Դ-5	Դ-6
Ուղեգծի հատակագիծ	Դ-3 Կոյուղու խողովակ SN4, Φ150	Դ-5 Կոյուղու խողովակ SN4, Φ150	Դ-6
Երկրաբանություն	Կոյուղու դիտահորի փոխարինում /Ծրագծի սկիզբ/		

ԴԻՏԱՀՈՐ Դ1-Դ5

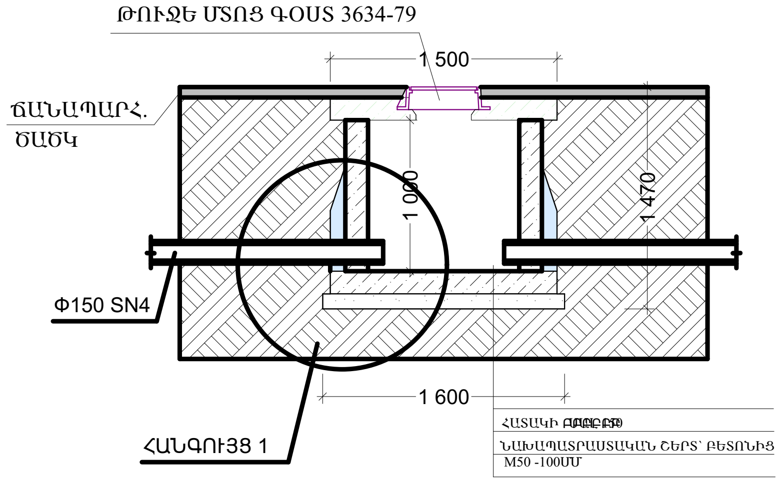

ԽՐԱՄՈՒՂՈՒ ԼԱՅՆԱԿԱՆ ԿՏՐՎԱԾՔ

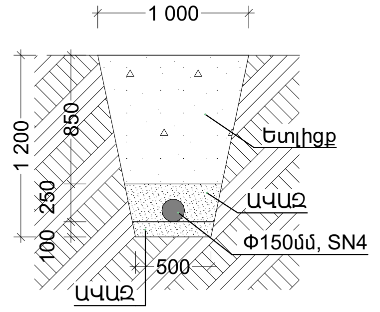

E A LLC	Մասիս համայնքի Նորաբաց բնակավայրում ջրահեռացման համակարգի և կոյուղագծի հիմնանորոգման աշխատանքներ				ՊԱՅՄԱՆԱԳԻՐ ԱՄՄՀ-ԳՀԾՁԲ-26/57-2	
			Նորաբաց գյուղի մանկապարտեզ	ՓՈՒԼ	ԹԵՐԹ	ԹԵՐԹԵՐ
ՏՆՕՐԵՆ	Գ. ՄԵՍՐՈՊՅԱՆ			ԱՆ	10	
ԳԾԵՑ	Գ. ՀՈՎՀԱՆՆԻՍՅԱՆ		Կոյուղագծի երկայնական կտրվածք Դ3-Դ6	«ԷԴԱՐ ՓՐՈՋԵՔԹ» ՍՊԸ		
ԳԾԵՑ	Գ. ՄԵՍՐՈՊՅԱՆ					

ԽՐԱՄՈՒՂՈՒ ԵՐԿԱՅՆԱԿԱՆ ԿՏՐՎԱԾՔ Դ7-Դ6

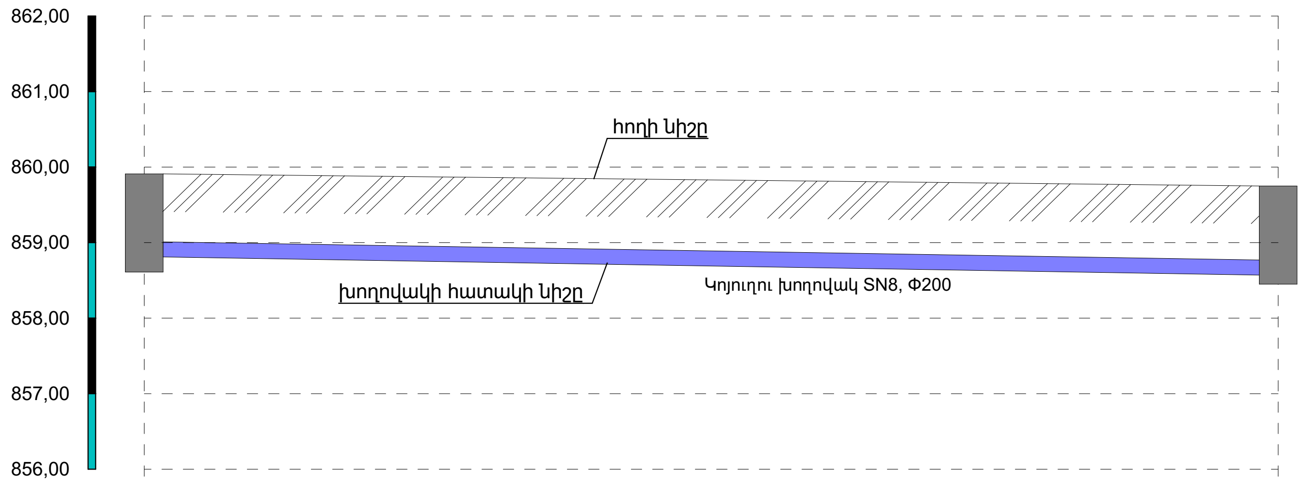

Մ Հոր. 1 : 500
Ուղղ. 1 : 100

Խողովակի հատակի Նիշը	858,81	858,65
Հողի Նախագծային Նիշը	859,91	859,75
Հողի բնական Նիշը	859,91	859,75
Խողովակի տիպը և հիդրավլիկական պարամետրերը		
Թեքություն / Հեռավորություն (մ)	23,00	0.007
Երկարություն , մ	23,00	
Նշահարման կետեր	Դ-7	Դ-6
Ուղեգծի հատակագիծ	Դ-7 — Կոյուղու խողովակ SN8, Φ200	Դ-6
Երկրաբանություն		

ԴԻՏԱՀՈՐ Դ6-Դ8

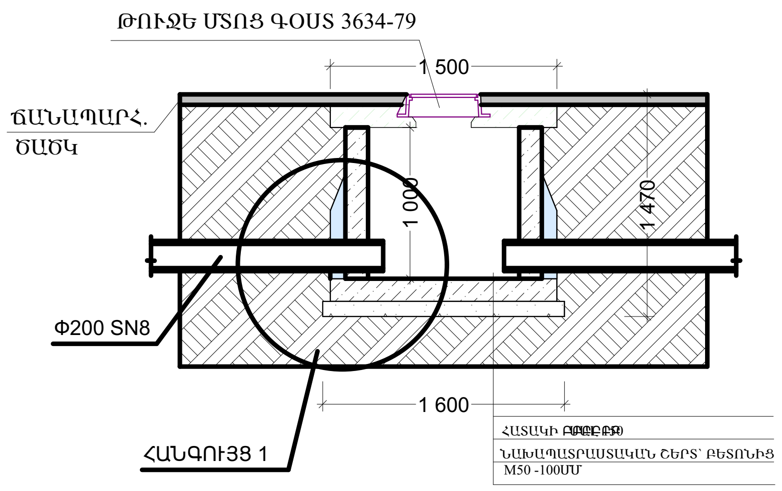

ԽՐԱՄՈՒՂՈՒ ԼԱՅՆԱԿԱՆ ԿՏՐՎԱԾՔ

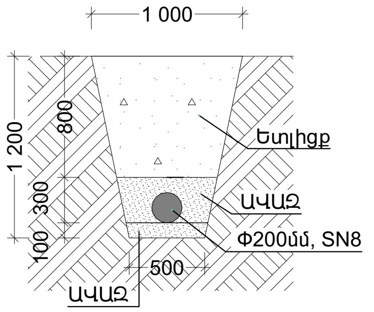

E A L L C	Մասիս համայնքի Նորաբաց բնակավայրում ջրահեռացման համակարգի և կոյուղագծի հիմնանորոգման աշխատանքներ			ՊԱՅՄԱՆԱԳԻՐ ԱՄՄՀ-ԳՀԾՁԲ-26/57-2
			Նորաբաց գյուղի մանկապարտեզ	ՓՈՒԼ / ԹԵՐԹ / ԹԵՐԹԵՐ
ՏՆՕՐԵՆ	Գ. ՄԵՍՐՈՊՅԱՆ			ԱՆ / 11 /
ԳԾԵՑ	Գ. ՀՈՎՀԱՆՆԻՍՅԱՆ		Կոյուղագծի երկայնական կտրվածք Դ7-Դ6	«ԷԴԱՐ ՓՐՈՋԵՔԹ» ՍՊԸ
ԳԾԵՑ	Գ. ՄԵՍՐՈՊՅԱՆ			

1	Կոյուղու դիտահորերի քանդում 1մ տրամագծով РАЗБОРКА КОЛОДЦЕВ КАНАЛИЗАЦИОННЫХ ДИАМЕТРОМ 1М	մ3/м3	2,100
2	Կոյուղու դիտահորի տեղադրում 1մ տրամագծով կլոր հավաքովի օղակներով /միայն աշխատանքը/ УСТРОЙСТВО КОЛОДЦЕВ	մ3/м3	2,800
3	Անցքերի բացում կոյուղու դիտահորի պատերին խողովակների միացման համար Сверление отверстий для подключения труб к стенкам канализационных люков	հատ/шт	16,000
4	Կոյուղու դիտահոր Փ1000մմ, H=1000մմ, ներառյալ բետոնե տակդիրը 1200*1200 և կափարիչը 1200*1200 /թուջե մտոցով/ Люк канализационный	լրակազմ / компл	8,000
5	Եզրաքարերի ապամոնտաժում բետոնե հիմքերի հետ միասին Демонтаж бордюров вместе с бетонным фундаментом	գմ/пм	12,000
6	Բետոնե ծածկոյթի սալիկների քանդում իր շերտերով, հետագա վերատեղադրման համար Снос бетонного покрытия	մ2/м2	180,700
7	Բետոնե ծածկույթի քանդում /սալվածք/ РАЗБОРКА ПОКРЫТИЙ ЦЕМЕНТОБЕТОННЫХ	մ3 / м3	0,720
8	Ասֆալտբետոնե շերտի քանդում РАЗБОРКА ПОКРЫТИЙ АСФАЛЬТОБЕТОННЫХ	մ3 / м3	5,520
9	Խճային ծածկույթի քանդում РАЗБОРКА ПОКРЫТИЙ ЩЕБЕНОЧНЫХ	մ3 / м3	16,560
10	Խրամուղու քանդում մեխանիզմով - 3կարգ Обработка грунта	մ3/м3	69,300
11	Խրամուղու քանդում մեխանիզմով - 4կարգ Обработка грунта	մ3/м3	69,300

12	Բնահողի լրամշակում ձեռքով Обработка грунта вручную	մ3/м3	7,700
13	Նախապատրաստական շերտի իրականացում ավազով խողովակների տակ Выполнение подготовительного слоя песком на трубах	մ3 / м3	7,700
14	Կոյուղու Փ110մմ պոլիվինիլքլորիդե խողովակների մոնտաժում Монтаж канализационных труб из поливинилхлорида F110 мм	գմ/пм	18,000
15	Անկյուն 90° Փ100մմ Уголок 90° Ф100 мм	հատ / шт	3,000
16	Անկյուն 45° Փ100մմ Уголок 45° Ф100 мм	հատ / шт	6,000
17	Կոյուղու խողովակների մոնտաժում Պոլիէթիլենային ծալքավոր, Ø=150մմ, L=6000մմ, SN 4, լայնվածքով Монтаж канализационных труб	գմ/пм	98,000
18	Կոյուղու խողովակների մոնտաժում Պոլիէթիլենային ծալքավոր, Ø=200մմ, L=6000մմ, SN 8, լայնվածքով Монтаж канализационных труб	գմ/пм	56,000
19	Պաշտպանիչ շերտի իրականացում ավազով խողովակների վրա Выполнение защитного слоя песком под трубы	մ3 / м3	21,219

E A L L C	Մասիս համայնքի Նորաբաց բնակավայրում ջրահեռացման համակարգի և կոյուղագծի հիմնանորոգման աշխատանքներ			ՊԱՅՄԱՆԱԳԻՐ ԱՄՄՀ-ԳՀԾՁԲ-26/57-2	
			Նորաբաց գյուղի մանկապարտեզ	ՓՈՒԼ / ԹԵՐԹ / ԹԵՐԹԵՐ	
ՏՆՕՐԵՆ	Գ. ՄԵՍՐՈՊՅԱՆ			ԱՆ / 12 /	
ԳԾԵՑ	Գ. ՀՈՎՀԱՆՆԻՍՅԱՆ		Աշխատանքների և նյութերի մասնագիր	«ԷԴԱՐ ՓՐՈՋԵՔԹ» ՍՊԸ	
ԳԾԵՑ	Գ. ՄԵՍՐՈՊՅԱՆ				

20	Բնահողի ետլիցք բուլդոզերով ЗАСЫПКА БУЛЬДОЗЕРАМИ	մ3 / м3	105,897
21	Բետոնյա առվակի կառուցում B15 դասի բետոնից Строительство бетонной струи из бетона класса B15	մ3/м3	0,660
22	Խճային հիմք 12սմ հաստության Реализация гравийного основания толщиной 12 см.	մ3/м3	21,684
23	Հարթեցնող շերտ չոր ցեմենտ ավազե շաղախով /1:3հարաբերակցությամբ, լվացած ավազով/ 40մմ, բետոնե ծնավոր սալերի տակ Выравнивающий слой на сухом цементно-	մ3/м3	7,228
24	Ապամոնտաժված բետոնե ձևավոր սալիկների իրականացում Реализация бетонной фигурной плитки	մ2 / м2	180,700
25	Բետոնե սալվածքի վերականգնում B15 դասի բետոնից 150մմ հաստությամբ	մ3/м3	0,720
26	Խճային նախաշերտի իրականացում 10սմ հաստության Выполнение гравийного слой толщиной 10 см	մ3/м3	0,210
27	Բետոնե եզրաքարերի վերատեղադրում B15 դասի բետոնե հիմքով, Установка бетонных бордюров с бетонным основанием класса B15	գմ/пм	4,000
28	Բազալտե եզրաքարերի վերատեղադրում B15 դասի բետոնե հիմքով Установка базальтовых бордюров с бетонным основанием класса B15	գմ/пм	8,000
29	Ավելորդ բնահողի բարձում և տեղափոխում մինչև 13կմ հեռավորության վրա Погрузка излишков грунта итранспортировка до 13 км	տ/т	27,162
30	Շին աղբի բարձում և տեղափոխում մինչև 13կմ հեռավորության վրա Погрузка мусора и транспортировка до 13 км	տ/т	28,578
31	Անհարթությունների ուղղում մեխանիզմով ПЛАНИРОВКА ЭКСКАВАТОРОМ-ПЛАНИРОВЩИКОМ	մ2 / м2	184,800
32	Խճային հիմքի իրականացում 15սմ հաստության Реализация гравийного основания толщиной 15 см.	մ2 / м2	184,800
33	Բիտումի լցաբաշխում (4.12տ 1000մ2) Распределение битумной заливки (4,12т 1000м2)	տ/т	0,761
34	Մանրահատիկ ասֆալտբետոնե ծածկույթի իրականացում - 5սմ /«Բ» տիպի (վերին շերտ)/ Выполнение мелкозернистого асфальтобетонного покрытия - 5 см.	մ2 / м2	184,800

E A L L C	Մասիս համայնքի Նորաբաց բնակավայրում ջրահեռացման համակարգի և կոյուղագծի հիմնանորոգման աշխատանքներ			ՊԱՅՄԱՆԱԳԻՐ ԱՄՄՀ-ԳՀԾՁԲ-26/57-2
			Նորաբաց գյուղի մանկապարտեզ	ՓՈՒԼ / ԹԵՐԹ / ԹԵՐԹԵՐ
ՏՆՕՐԵՆ	Գ. ՄԵՍՐՈՊՅԱՆ			ԱՆ / 13 /
ԳԾԵՑ	Գ. ՀՈՎՀԱՆՆԻՍՅԱՆ		Աշխատանքների և նյութերի մասնագիր	«ԷԴԱՐ ՓՐՈՋԵՔԹ» ՍՊԸ
ԳԾԵՑ	Գ. ՄԵՍՐՈՊՅԱՆ			

ՇԻՆԱՐԱՐԱԿԱՆ ԱՇԽԱՏԱՆՔՆԵՐԻ ԺԱՄԱՆԱԿԱՑՈՒՅՑ

Հ/Հ	ԱՇԽԱՏԱՆՔՆԵՐԻ ԱՆՎԱՆՈՒՄԸ	ՏԵՎՈՂՈՒԹՅՈՒՆԸ՝ 30 ՕՐ					
		5	5	5	5	5	5
1	Նախապատրաստական աշխատանքներ	5					
2	Խրամուղու քանդում		10				
3	Կոյուղու խցանված դիտահորերի եվ խողովակների քանդում		10				
4	Նոր խողովակների և դիտահորերի տեղադրում			10			
5	Խրամուղու հետլիցք, տեղամասի հարթեցում				10		
6	Շին աղբի և ավելորդ բնահողի բարձում և տեղափոխում						5

Շինարարության կազմակերպման դրույթներ

Շինարարության կազմակերպման մոտեցումները և ձևերը որոշում է Կապալառուն:
Շինանյութերի (խիճ և այլն) տեղափոխման ժամանակ ավտոինքնաթափի
թափքը պետք է ծածկված լինի պոլիէթիլենային թաղանթով, որը կպաշտպանի
շինաղբի
թափումը և համայնքի փողոցների և համայնքից դուրս ճանապարհների
աղտոտումը:
Շինարարական աշխատանքները սկսելուց առաջ Կապալառուն պետք է ունենա
բոլոր համաձայնությունները, տրված համայնքապետարանի
համապատասխան բաժինների կողմից, կապված, գոյություն ունեցող
կոմունիկացիաների,
գազատարի, էլեկտրագծերի հատման, ավելորդ բնահողերի տեղափոխման կամ
տեղակայման, գործող ավտոճանապարհների տարածքում շին աշխատանք

Հիմնական մեքենաները և մեխանիզմները

Շինարարական մեքենաների, մեխանիզմների և սարքավորումների տեսակները և
տիպերը տրված են խորհրդատվությամբ և կարող են ենթարկվել փոփոխության
ընտրվում
են կապալառուի կողմից, ելնելով գոյություն ունեցող տեխնիկայի առկայությանը
կամ
ձեռքբերման հնարավորությունից, սակայն նրանք պետք է ունենան նույնատիպ
տեխնիկական ցուցանիշներ:

ԾԱՆՈԹՈՒԹՅՈՒՆ

1.Շինհրապարակը պետք է կահավորված լինի հակահրդեհային
միջոցներով և բժշկական առաջին օգնության պարագաներով: Այն
դեպքում երբ շինարարական աշխատանքները իրականացվում են
գիշերային պայմաններում կապալառուն պետք է ապահովի շին
հրապարակի և աշխատանքների կատարման վայրի համապատասխան
լուսավորությունը: Շինարարության ժամանակ հաշվի առնել գոյություն
ունեցող կոմունիկացիաները (գազատար, ջրատար խողովակաշարերը,
կապի և էլեկտրո մալուխները) , տեղյակ պահելով համապատասխան
կազմակերպություններին:

ԾԱՆՈԹՈՒԹՅՈՒՆ

1. Շինարարության անվտանգությունը ապահովում է Կապալառու կազմակերպությունը:
2. Կառուցվածքների տեղերը ճշտվում են շինարարության ընթացքում

E A L L C	Մասիս համայնքի Նորաբաց բնակավայրում ջրահեռացման համակարգի և կոյուղագծի հիմնանորոգման աշխատանքներ			ՊԱՅՄԱՆԱԳԻՐ ԱՄՄՅ-ԳՅԾՁԲ-26/57-2		
			Նորաբաց գյուղի մանկապարտեզ	*ՓՈՒԼ*	*ԹԵՐԹ*	*ԹԵՐԹԵՐ*
ՏՆՕՐԵՆ	Գ. ՄԵՍՐՈՊՅԱՆ			*ԱՆ*	*14*	
ԳԾԵՑ	Գ. ՀՈՎՀԱՆՆԻՍՅԱՆ		Շինարարության կազմակերպում	«ԷԴԱՐ ՓՐՈՋԵՔԹ» ՍՊԸ		
ԳԾԵՑ	Գ. ՄԵՍՐՈՊՅԱՆ					

Մասիս համայնքի Նորաբաց բնակավայրում ջրահեռացման համակարգի և կոյուղագծի հիմնանորոգման աշխատանքներ

ԳԾԱԳՐԵՐԻ ՑԱՆԿ		
Հ/Հ	ԹԵՐԹԻ ԱՆՎԱՆՈՒՄԸ	ԾԱՆՈԹՈՒԹ.
15	Ընդհանուր տվյալներ	
16	Հատակագիծ	
17	Հատակագիծ	
18	Երկայնական կտրվածք Դ1-Դ7	
19	Երկայնական կտրվածք Դ7-Դ12	
20	Երկայնական կտրվածք Դ12-Դ16	
21	Աշխատանքների և նյութերի մասնագիր	
22	Շինարարության կազմակերպում	

ԾԱՆՈԹՈՒԹՅՈՒՆ

Աշխատանքային ծավալները ենթակա են ստուգման աշխատանքները սկսելուց առաջ:

Բոլոր լուծումները համաձայնեցված են Մասիսի համայնքապետարանի համապատասխան բաժնի մասնագետների հետ:

ԾԱՆՈԹՈՒԹՅՈՒՆ

1. Շինարարության անվտանգությունը ապահովում է կապալառու կազմակերպությունը:
2. Բոլոր պիտանի նյութերը տեսակավորվում են քանդման աշխատանքներին զուգահեռ և հանձնվում են պատվիրատուին համապատասխան ակտերի միջոցով:
3. Մինչև աշխատանքների սկսելը անհրաժեշտ է ստանալ տվյալ տարածքում առկա վերգետնյա և ստորգետնյա կոմունիկացիաների /հաղորդալարեր, գազի խողովակներ և այլն/ մասին /կամ դրանց բացակայության մասին/ գրավոր տեղեկություններ, դրանց վնասումից խուսափելու համար:

ԲԱՑԱՏՐԱԳԻՐ

Մասիս համայնքի Նորաբաց բնակավայրում ջրահեռացման համակարգի և կոյուղագծի հիմնանորոգման աշխատանքներ-ի նախագիծը կատարված է ՄԱՍԻՍԻ ՀԱՄԱՅՆՔԱՊԵՏԱՐԱՆԻ պատվերով:

Որպես ելակետային տվյալներ ծառայել են՝
1. ՄԱՍԻՍԻ ՀԱՄԱՅՆՔԱՊԵՏԱՐԱՆ-ի կողմից տրված առաջադրանքը և ՆԱՄՄՀ-ԳՀԾՁԲ-26/57-2 պայմանագիրը:

Դպրոցականների 3րդ փակուղու արտաքին կոյուղու համակարգը գտնվում է մասնակի խցանված և վթարային վիճակում: Առկա դիտահորերը գտնվում են քայքայված և խցանված վիճակում: Պատվիրատուի հետ համատեղ փաստացի ուսումնասիրությունների արդյունքում պարզ դարձավ, որ կոյուղագծերը և դիտահորերը ենթակա են փոխարինման: Նախատեսվեց ամբողջովին քանդել առկա դիտահորերը և կոյուղագծերը և նույն հետագծով կառուցել նոր կոյուղու ցանց: Նոր կառուցվող կոյոուղու ցանցը նախատեսված է Φ250մմ SN8 ծալքավոր խողովակներով: Բնակիչների առկա կոյուղագծերի միացման համար նախատեսված են կոյուղու դիտահորեր: Մինչև կոյուղու դիտահորեր բնակիչների կոյուղագծերի միացման աշխատանքները կիրականացվեն բնակիչների կողմից /սույն ծրագրով նախատեսված չեն/: Նախագծման ժամանակ Դպրոցականների 3րդ փակուղում նախատեսված էր ասֆալտապատման աշխատանքներ և իրականացված էր ճանապարհի հարթեցում: Սույն նախագծում նշված կոորդինատները վերցվել են հարթեցված ճանապարհի ծածկույթից: Աշխատանքները իրականացնելիս հաշվի պետք է առնվեն ասֆալտապատումից հետո իրականացվելիք նիշերը և դիտահորերը տեղադրել ճշգրտված նիշերով:
Նախատեսվում է կատարել հետևյալ աշխատանքները՝
1. Նախապատրաստական աշխատանքներ
2. Խրամուղու քանդում
3. Կոյուղու խցանված դիտահորերի եվ խողովակների քանդում
4. Նոր խողովակների և դիտահորերի տեղադրում
5. Խրամուղու ետլիցք, տեղամասի հարթեցում
6. Շին աղբի և ավելորդ բնահողի բարձում և տեղափոխում

Աշխատանքների ամբողջական ցանկը տես ծավալաթերթ նախահաշվում:

Կապալի օբեկտի երաշխիքային ժամկետ է սահմանվում 3տարի:

E A L L C	Մասիս համայնքի Նորաբաց բնակավայրում ջրահեռացման համակարգի և կոյուղագծի հիմնանորոգման աշխատանքներ			ՊԱՅՄԱՆԱԳԻՐ ԱՄՄՀ-ԳՀԾՁԲ-26/57-2
			Դպրոցականների 3-րդ փակուղի	ՓՈՒԼ / ԹԵՐԹ / ԹԵՐԹԵՐ
ՏՆՕՐԵՆ	Գ. ՄԵՍՐՈՊՅԱՆ			ԱՆ / 15 /
ԳԾԵՑ	Գ. ՀՈՎՀԱՆՆԻՍՅԱՆ		Ընդհանուր տվյալներ	«ԷԴԱՐ ՓՐՈՋԵՔԹ» ՍՊԸ
ԳԾԵՑ	Գ. ՄԵՍՐՈՊՅԱՆ			

ՀԱՏԱԿԱԳԻԾ

Մ1:250

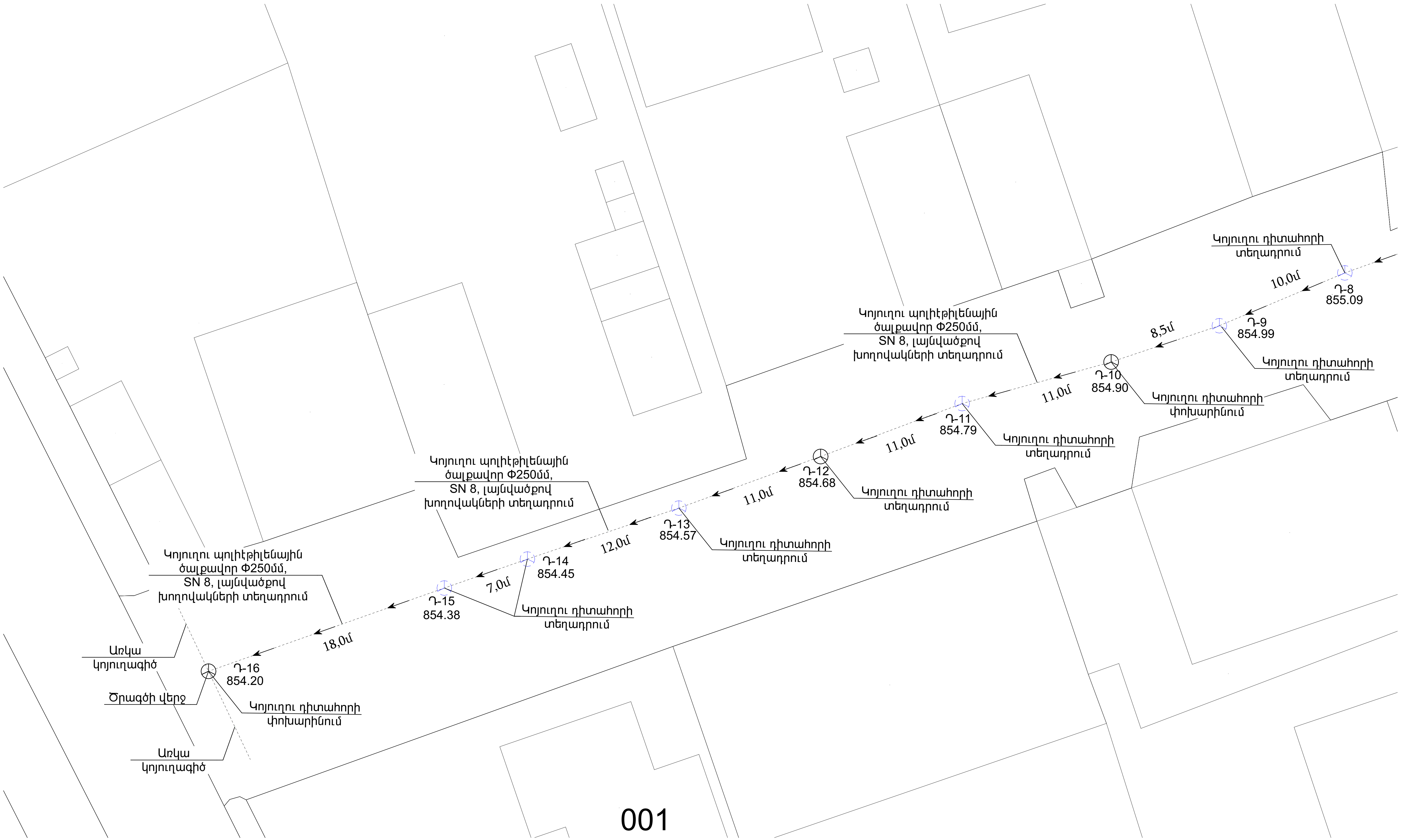

E A L L C	Մասիս համայնքի Նորաբաց բնակավայրում ջրահեռացման համակարգի և կոյուղագծի հիմնանորոգման աշխատանքներ			ՊԱՅՄԱՆԱԳԻՐ ԱՄՄՀ-ԳՀԾՁԲ-26/57-2		
			Դպրոցականների 3-րդ փակուղի	ՓՈՒԼ	ԹԵՐԹ	ԹԵՐԹԵՐ
ՏՆՕՐԵՆ	Գ. ՄԵՍՐՈՊՅԱՆ			ԱՆ	16	
ԳԾԵՑ	Գ. ՀՈՎՀԱՆՆԻՍՅԱՆ		Հատակագիծ	«ԷՂԱՐ ՓՐՈՋԵՔԹ» ՍՊԸ		
ԳԾԵՑ	Գ. ՄԵՍՐՈՊՅԱՆ					

ՀԱՏԱԿԱԳԻԾ

Մ1:250

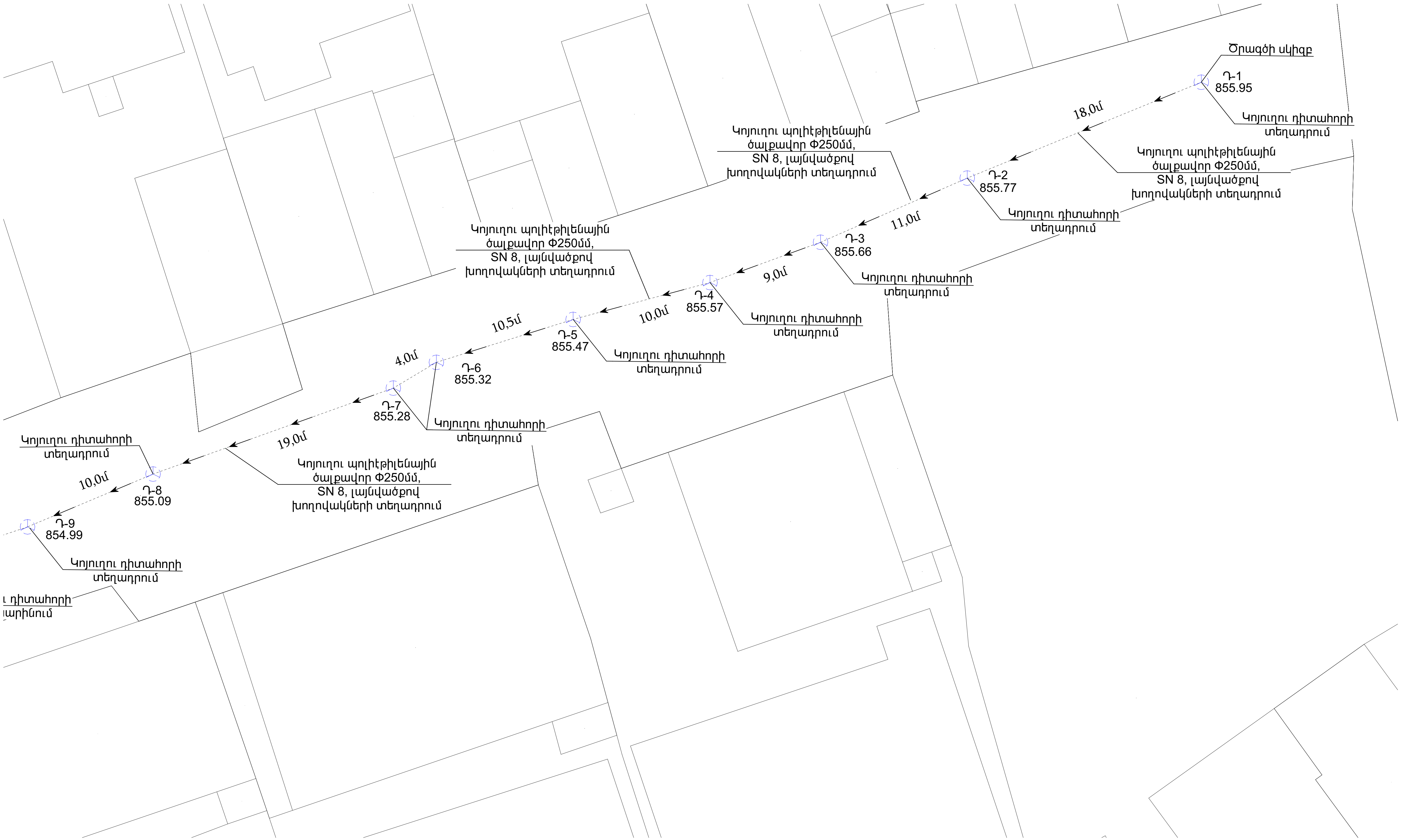

	Մասիս համայնքի Նորաբաց բնակավայրում ջրահեռացման համակարգի և կոյուղագծի հիմնանորոգման աշխատանքներ		ՊԱՅՄԱՆԱԳԻՐ ԱՍՄՀ-ԳՀԾՁԲ-26/57-2
		Դպրոցականների 3-րդ փակուղի	ՓՈՒԼ / ԹԵՐԹ / ԹԵՐԹԵՐ
ՏՆՕՐԵՆ	Գ. ՄԵՍՐՈՊՅԱՆ		ԱՆ / 17 /
ԳԾԵՑ	Գ. ՀՈՎՀԱՆՆԻՍՅԱՆ	Հատակագիծ	«ԷԴԱՐ ՓՐՈՋԵՔԹ» ՍՊԸ
ԳԾԵՑ	Գ. ՄԵՍՐՈՊՅԱՆ		

ԽՐԱՄՈՒՂՈՒ ԵՐԿԱՅՆԱԿԱՆ ԿՏՐՎԱԾՔ Դ1-Դ16

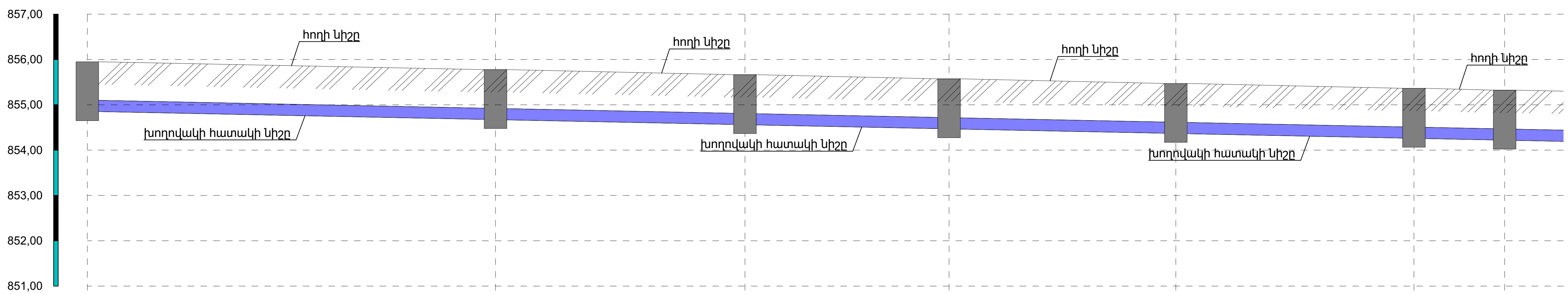

Մ Հոր. 1 : 500
Ուղղ. 1 : 100

	Դ-1	Դ-2	Դ-3	Դ-4	Դ-5	Դ-6	Դ-7
Խողովակի հատակի նիշը	854,85	854,67	854,56	851,47	854,37	854,22	854,18
Հողի նախագծային նիշը	855,95	855,77	855,66	855,57	855,47	855,32	855,28
Հողի բնական նիշը	855,95	855,77	855,66	855,57	855,47	855,32	855,28
Խողովակի տիպը և հիդրավլիկական պարամետրերը							
Թեքություն / Հեռավորություն (մ)	18,00 / 0.01	11,00 / 0.01	9,00 / 0.01	10,00 / 0.01	10,50 / 0.01	4,00 / 0.01	19,00
Երկարություն , մ							
Նշահարման կետեր	Դ-1	Դ-2	Դ-3	Դ-4	Դ-5	Դ-6	Դ-7
Ուղեգծի հատակագիծ	Դ-1 Կոյուղու խողովակ SN8, Φ250	Դ-2 Կոյուղու խողովակ SN8, Φ250	Դ-3 Կոյուղու խողովակ SN8, Φ250	Դ-4 Կոյուղու խողովակ SN8, Φ250	Դ-5 Կոյուղու խողովակ SN8, Φ250	Դ-6	Դ-7
Երկրաբանություն	Կոյուղու դիտահորի փոխարինում /Ծրագծի վերջ/						

ԴԻՏԱՀՈՐ Դ1-Դ16

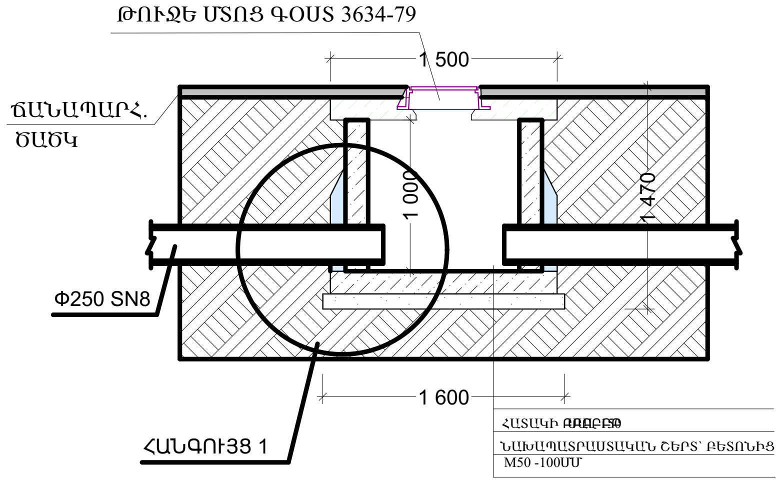

ՀԱՆԳՈՒՅՑ 1

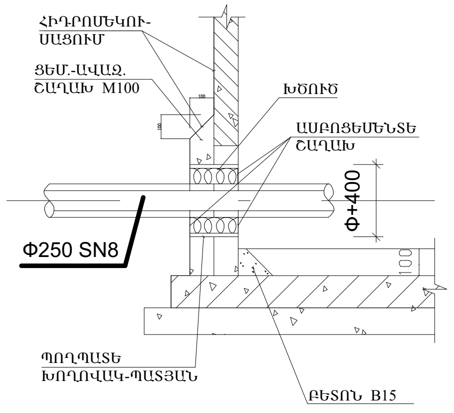

ԽՐԱՄՈՒՂՈՒ ԼԱՅՆԱԿԱՆ ԿՏՐՎԱԾՔ

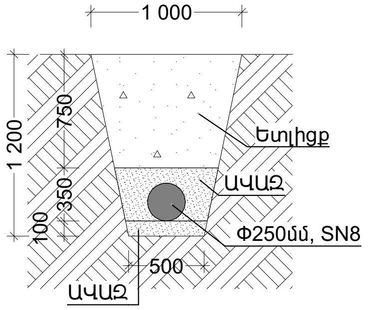

E A L L C	Մասիս համայնքի Նորաբաց բնակավայրում ջրահեռացման համակարգի և կոյուղագծի հիմնանորոգման աշխատանքներ				ՊԱՅՄԱՆԱԳԻՐ ԱՄՄՀ-ԳՀԾՁԲ-26/57-2
			Դպրոցականների 3-րդ փակուղի	ՓՈՒԼ	ԹԵՐԹ / ԹԵՐԹԵՐ
ՏՆՕՐԵՆ	Գ. ՄԵՍՐՈՊՅԱՆ			ԱՆ	18
ԳԾԵՑ	Գ. ՀՈՎՀԱՆՆԻՍՅԱՆ		Երկայնական կտրվածք Դ1-Դ7	«ԷԴԱՐ ՓՐՈՋԵՔԹ» ՍՊԸ	
ԳԾԵՑ	Գ. ՄԵՍՐՈՊՅԱՆ				

ԽՐԱՄՈՒՂՈՒ ԵՐԿԱՅՆԱԿԱՆ ԿՏՐՎԱԾՔ Դ1-Դ16

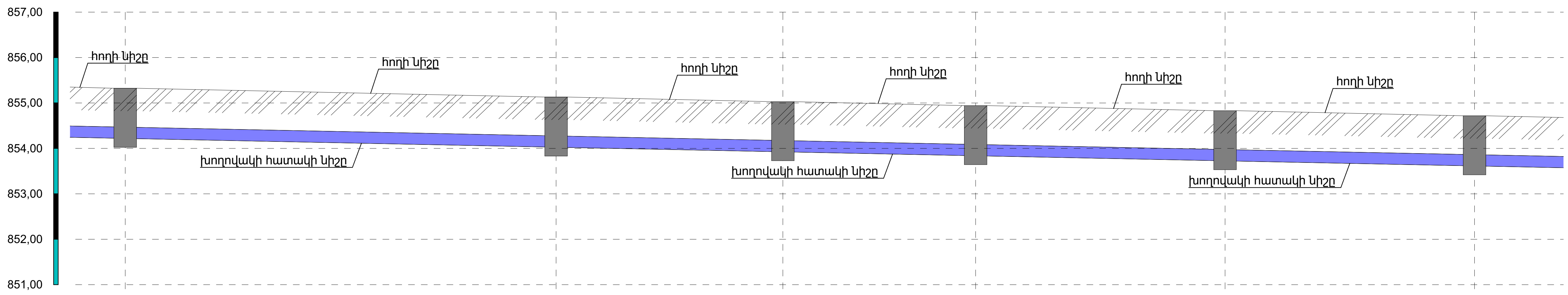

Մ Հոր. 1 : 500
Ուղղ. 1 : 100

Խողովակի հատակի նիշը	854,18	853,99	853,89	853,80	853,69	853,58
Հողի նախագծային նիշը	855,28	855,09	854,99	854,90	854,79	854,68
Հողի բնական նիշը	855,28	855,09	854,99	854,90	854,79	854,68
Խողովակի տիպը և հիդրավլիկական պարամետրերը						
Թեքություն / Հեռավորություն (մ)	0.01 / 19,00	0.01 / 10,00	0.01 / 8,50	0.01 / 11,00	0.01 / 11,00	0.01 / 11,00
Երկարություն , մ	170,00				170,00	
Նշահարման կետեր	Դ-7	Դ-8	Դ-9	Դ-10	Դ-11	Դ-12
Ուղեգծի հատակագիծ	Դ-7 Կոյուղու խողովակ SN8, Φ250	Դ-8 Կոյուղու խողովակ SN8, Φ250	Դ-9 Կոյուղու խողովակ SN8, Φ250	Դ-10 Կոյուղու խողովակ SN8, Φ250	Դ-11 Կոյուղու խողովակ SN8, Φ250	Դ-12 Կո
Երկրաբանություն						

ԴԻՏԱՀՈՐ Դ1-Դ16

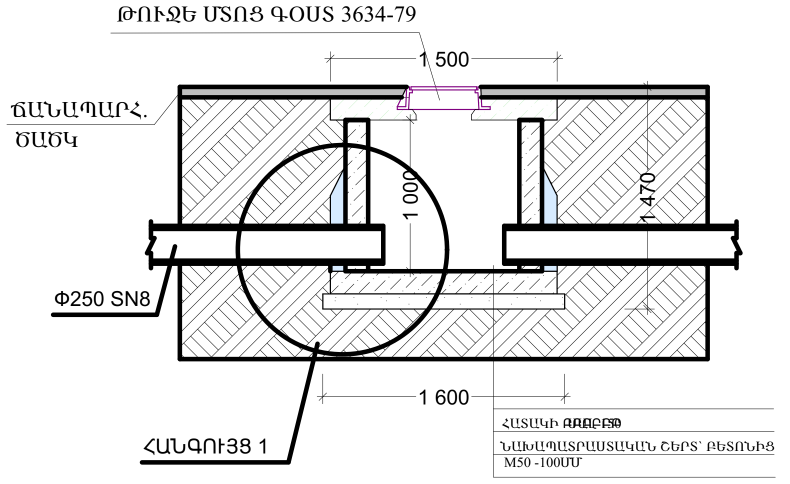

ՀԱՆԳՈՒՅՑ 1

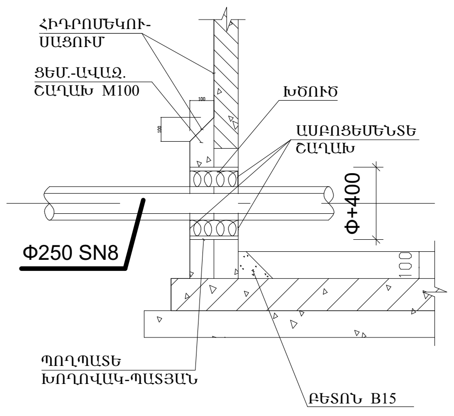

ԽՐԱՄՈՒՂՈՒ ԼԱՅՆԱԿԱՆ ԿՏՐՎԱԾՔ

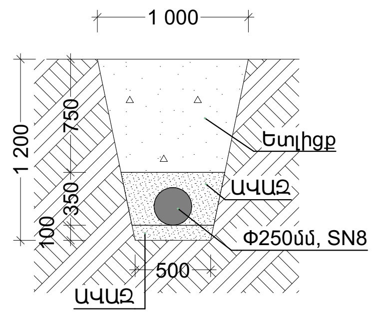

	Մասիս համայնքի Նորաբաց բնակավայրում ջրահեռացման համակարգի և կոյուղագծի հիմնանորոգման աշխատանքներ			ՊԱՅՄԱՆԱԳԻՐ ԱՄՄՀ-ԳՀԾՁԲ-26/57-2	
			Դպրոցականների 3-րդ փակուղի	ՓՈՒԼ / ԱՆ	ԹԵՐԹ / 19	ԹԵՐԹԵՐ
ՏՆՕՐԵՆ	Գ. ՄԵՍՐՈՊՅԱՆ		Երկայնական կտրվածք Դ7-Դ12	«ԷԴԱՐ ՓՐՈՋԵՔԹ» ՍՊԸ		
ԳԾԵՑ	Գ. ՀՈՎՀԱՆՆԻՍՅԱՆ					
ԳԾԵՑ	Գ. ՄԵՍՐՈՊՅԱՆ					

ԽՐԱՄՈՒՂՈՒ ԵՐԿԱՅՆԱԿԱՆ ԿՏՐՎԱԾՔ Դ1-Դ16

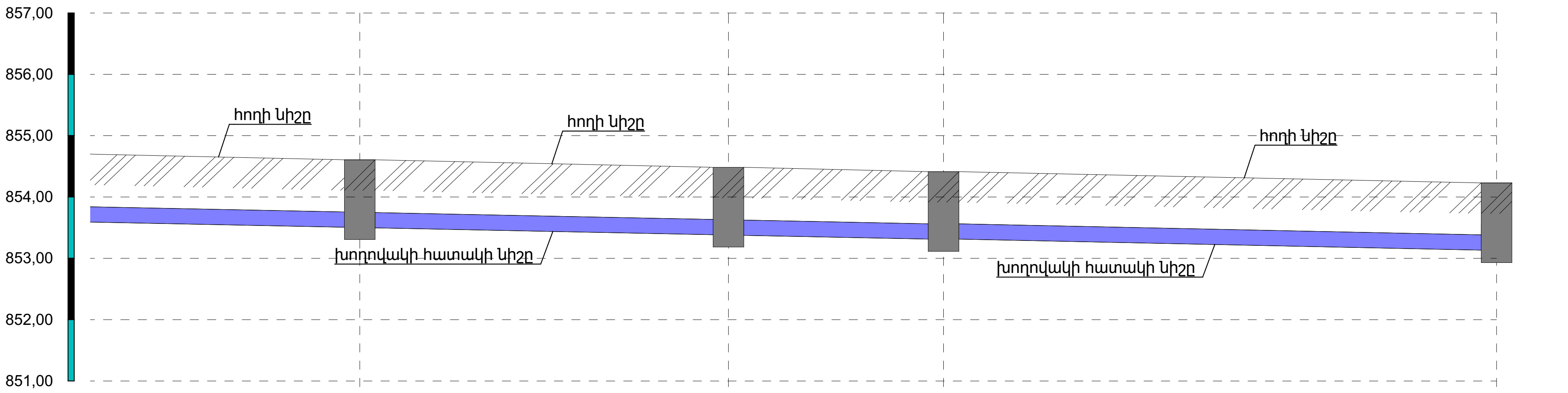

Մ Հոր. 1 : 500
Ուղղ. 1 : 100

		Դ-13		Դ-14		Դ-15		Դ-16
Խողովակի հատակի նիշը		853,47		853,35		853,28		853,10
Հողի նախագծային նիշը		854,57		854,45		854,38		854,20
Հողի բնական նիշը		854,57		854,45		854,38		854,20
Խողովակի տիպը և հիդրավլիկական պարամետրերը								
Թեքություն / Հեռավորություն (մ)	0.01		12,00 0.01		7,00 0.01		18,00 0.01	
Երկարություն , մ								
Նշահարման կետեր		Դ-13		Դ-14		Դ-15		Դ-16
Ուղեգծի հատակագիծ	Կոյուղու խողովակ SN8, Φ250	Դ-13	Կոյուղու խողովակ SN8, Φ250	Դ-14		Դ-15	Կոյուղու խողովակ SN8, Φ250	Դ-16
Երկրաբանություն								Կոյուղու դիտահորի փոխարինում /Ծրագծի վերջ/

ԴԻՏԱՀՈՐ Դ1-Դ16

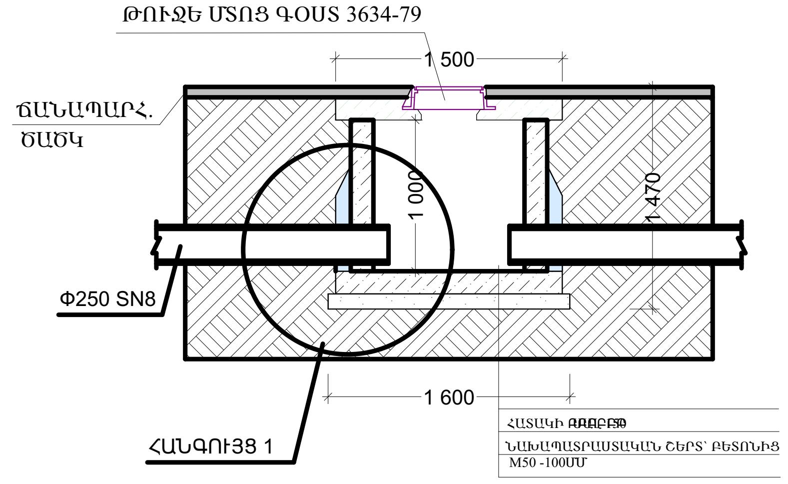

ՀԱՆԳՈՒՅՑ 1

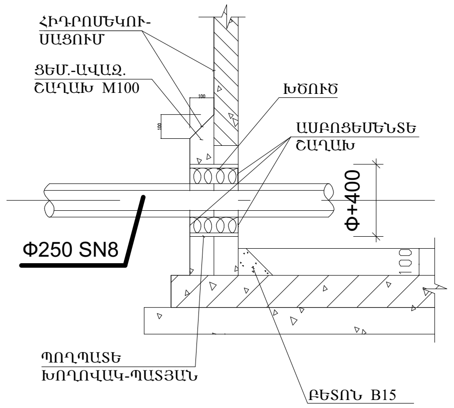

ԽՐԱՄՈՒՂՈՒ ԼԱՅՆԱԿԱՆ ԿՏՐՎԱԾՔ

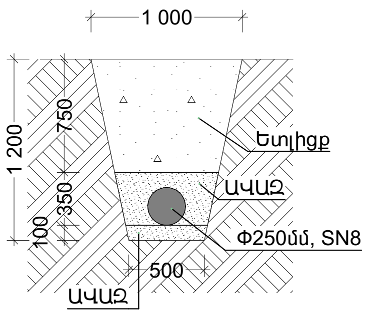

	Մասիս համայնքի Նորաբաց բնակավայրում ջրահեռացման համակարգի և կոյուղագծի հիմնանորոգման աշխատանքներ			ՊԱՅՄԱՆԱԳԻՐ ԱՄՄՀ-ԳՀԾՁԲ-26/57-2
			Դպրոցականների 3-րդ փակուղի	ՓՈՒԼ / ԹԵՐԹ / ԹԵՐԹԵՐ
ՏՆՕՐԵՆ	Գ. ՄԵՍՐՈՊՅԱՆ			ԱՆ / 20 /
ԳԾԵՑ	Գ. ՀՈՎՀԱՆՆԻՍՅԱՆ		Երկայնական կտրվածք Դ12-Դ16	«ԷԴԱՐ ՓՐՈՋԵՔԹ» ՍՊԸ
ԳԾԵՑ	Գ. ՄԵՍՐՈՊՅԱՆ			

1	Կոյուղու դիտահորերի քանդում 1մ տրամագծով РАЗБОРКА КОЛОДЦЕВ КАНАЛИЗАЦИОННЫХ ДИАМЕТРОМ 1М	մ3/м3	2,100
2	Կոյուղու դիտահորի տեղադրում 1մ տրամագծով կլոր հավաքովի օղակներով /միայն աշխատանքը/ УСТРОЙСТВО КОЛОДЦЕВ	մ3/м3	5,600
3	Անցքերի բացում կոյուղու դիտահորի պատերին խողովակների միացման համար Сверление отверстий для подключения труб к стенкам канализационных люков	հատ/шт	32,000
4	Կոյուղու դիտահոր Φ1000մմ, H=1000մմ, ներառյալ բետոնե տակդիրը 1200*1200 և կափարիչը 1200*1200 /թուջե մտոցով/ Люк канализационный	լրակազմ / компл	16,000
5	Խրամուղու քանդում մեխանիզմով - 3կարգ Обработка грунта	մ3/м3	76,500
6	Խրամուղու քանդում մեխանիզմով - 4կարգ Обработка грунта	մ3/м3	76,500
7	Բնահողի լրամշակում ձեռքով Обработка грунта вручную	մ3/м3	8,500
8	Նախապատրաստական շերտի իրականացում ավազով խողովակների տակ Выполнение подготовительного слоя песком на трубах	մ3 / м3	8,500
9	Կոյուղու խողովակների մոնտաժում Պոլիէթիլենային ծալքավոր, Ø=250մմ, L=6000մմ, SN 8, լայնվածքով Монтаж канализационных труб	գմ/пм	170,000
10	Պաշտպանիչ շերտի իրականացում ավազով խողովակների վրա Выполнение защитного слоя песком под трубы	մ3 / м3	28,900
11	Բնահողի ետլիցք բուլդոզերով ЗАСЫПКА БУЛЬДОЗЕРАМИ	մ3 / м3	107,610
12	Բետոնյա առվակի կառուցում B15 դասի բետոնից Строительство бетонной струи из бетона класса B15	մ3/м3	1,320
13	Ավելորդ բնահողի բարձում և տեղափոխում մինչև 13կմ հեռավորության վրա Погрузка излишков грунта итранспортировка до 13 км	տ/т	36,353
14	Շին աղբի բարձում և տեղափոխում մինչև 13կմ հեռավորության վրա Погрузка мусора и транспортировка до 13 км	տ/т	5,250
15	Անհարթությունների ուղղում մեխանիզմով ПЛАНИРОВКА ЭКСКАВАТОРОМ-ПЛАНИРОВЩИКОМ	մ2 / м2	204,000

E A L L C	Մասիս համայնքի Նորաբաց բնակավայրում ջրահեռացման համակարգի և կոյուղագծի հիմնանորոգման աշխատանքներ			ՊԱՅՄԱՆԱԳԻՐ ԱՄՄՀ-ԳՀԾՁԲ-26/57-2		
			Դպրոցականների 3-րդ փակուղի	ՓՈՒԼ	ԹԵՐԹ	ԹԵՐԹԵՐ
ՏՆՕՐԵՆ	Գ. ՄԵՍՐՈՊՅԱՆ			ԱՆ	21	
ԳԾԵՑ	Գ. ՀՈՎՀԱՆՆԻՍՅԱՆ		Աշխատանքների և նյութերի մասնագիր	«ԷԴԱՐ ՓՐՈՋԵՔԹ» ՍՊԸ		
ԳԾԵՑ	Գ. ՄԵՍՐՈՊՅԱՆ					

ՇԻՆԱՐԱՐԱԿԱՆ ԱՇԽԱՏԱՆՔՆԵՐԻ ԺԱՄԱՆԱԿԱՑՈՒՅՑ

Հ/Հ	ԱՇԽԱՏԱՆՔՆԵՐԻ ԱՆՎԱՆՈՒՄԸ	ՏԵՎՈՂՈՒԹՅՈՒՆԸ՝ 30 ՕՐ					
		5	5	5	5	5	5
1	Նախապատրաստական աշխատանքներ	5					
2	Խրամուղու քանդում		10				
3	Կոյուղու խցանված դիտահորերի եվ խողովակների քանդում		10				
4	Նոր խողովակների և դիտահորերի տեղադրում			10			
5	Խրամուղու հետլիցք, տեղամասի հարթեցում				10		
6	Շին աղբի և ավելորդ բնահողի բարձում և տեղափոխում						5

Շինարարության կազմակերպման դրույթներ

Շինարարության կազմակերպման մոտեցումները և ձևերը որոշում է Կապալառուն:
Շինանյութերի (խիճ և այլն) տեղափոխման ժամանակ ավտոինքնաթափի թափքը պետք է ծածկված լինի պոլիէթիլենային թաղանթով, որը կպաշտպանի շինաղբի
թափումը և համայնքի փողոցների և համայնքից դուրս ճանապարհների աղտոտումը:
Շինարարական աշխատանքները սկսելուց առաջ Կապալառուն պետք է ունենա բոլոր համաձայնությունները, տրված համայնքապետարանի համապատասխան բաժինների կողմից, կապված, գոյություն ունեցող կոմունիկացիաների,
գազատարի, էլեկտրագծերի հատման, ավելորդ բնահողերի տեղափոխման կամ տեղակայման, գործող ավտոճանապարհների տարածքում շին աշխատանք

ԾԱՆՈԹՈՒԹՅՈՒՆ

1.Շինհրապարակը պետք է կահավորված լինի հակահրդեհային միջոցներով և բժշկական առաջին օգնության պարագաներով: Այն դեպքում երբ շինարարական աշխատանքները իրականացվում են գիշերային պայմաններում կապալառուն պետք է ապահովի շին հրապարակի և աշխատանքների կատարման վայրի համապատասխան լուսավորությունը: Շինարարության ժամանակ հաշվի առնել գոյություն ունեցող կոմունիկացիաները (գազատար, ջրատար խողովակաշարերը, կապի և էլեկտրո մալուխները) , տեղյակ պահելով համապատասխան կազմակերպություններին:

Հիմնական մեքենաները և մեխանիզմները

Շինարարական մեքենաների, մեխանիզմների և սարքավորումների տեսակները և տիպերը տրված են խորհրդատվությամբ և կարող են ենթարկվել փոփոխության ընտրվում
են կապալառուի կողմից, ելնելով գոյություն ունեցող տեխնիկայի առկայությանը կամ
ձեռքբերման հնարավորությունից, սակայն նրանք պետք է ունենան նույնատիպ տեխնիկական ցուցանիշներ:

ԾԱՆՈԹՈՒԹՅՈՒՆ

1. Շինարարության անվտանգությունը ապահովում է Կապալառու կազմակերպությունը:
2. Կառուցվածքների տեղերը ճշտվում են շինարարության ընթացքում

E A L L C	Մասիս համայնքի Նորաբաց բնակավայրում ջրահեռացման համակարգի և կոյուղագծի հիմնանորոգման աշխատանքներ			ՊԱՅՄԱՆԱԳԻՐ ԱՄՄՀ-ԳՀԾՁԲ-26/57-2		
			Դպրոցականների 3-րդ փակուղի	ՓՈՒԼ	ԹԵՐԹ	ԹԵՐԹԵՐ
ՏՆՕՐԵՆ	Գ. ՄԵՍՐՈՊՅԱՆ			ԱՆ	22	
ԳԾԵՑ	Գ. ՀՈՎՀԱՆՆԻՍՅԱՆ		Շինարարության կազմակերպում	«ԷԴԱՐ ՓՐՈՋԵՔԹ» ՍՊԸ		
ԳԾԵՑ	Գ. ՄԵՍՐՈՊՅԱՆ					